PZL P.24E
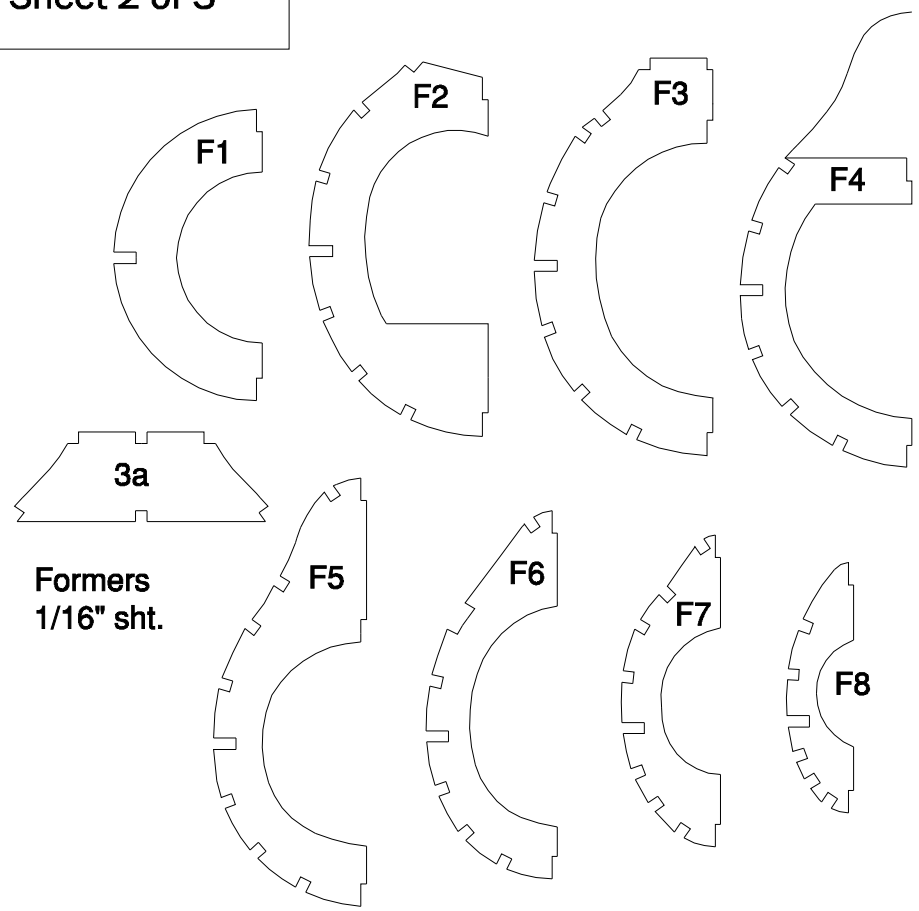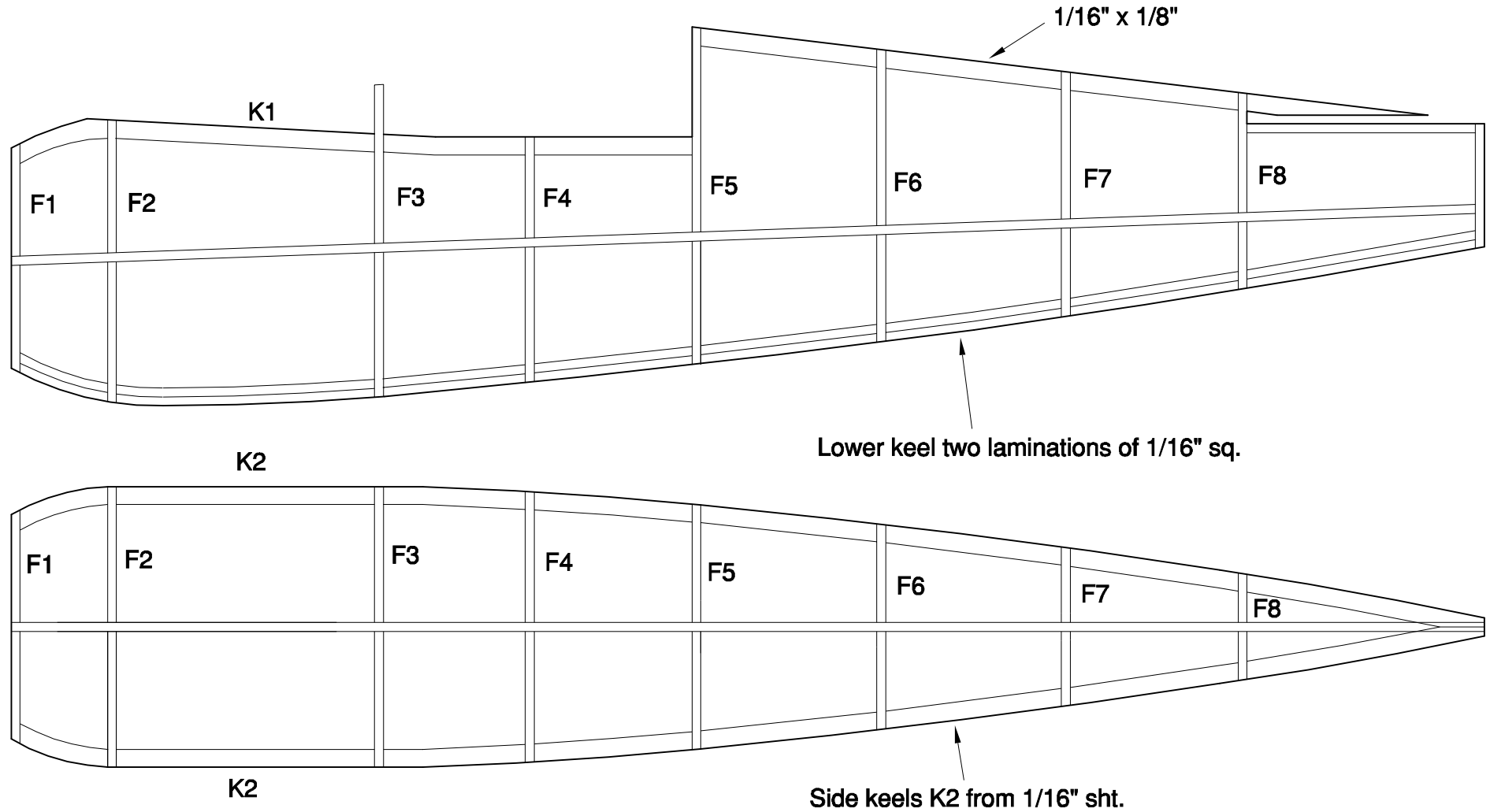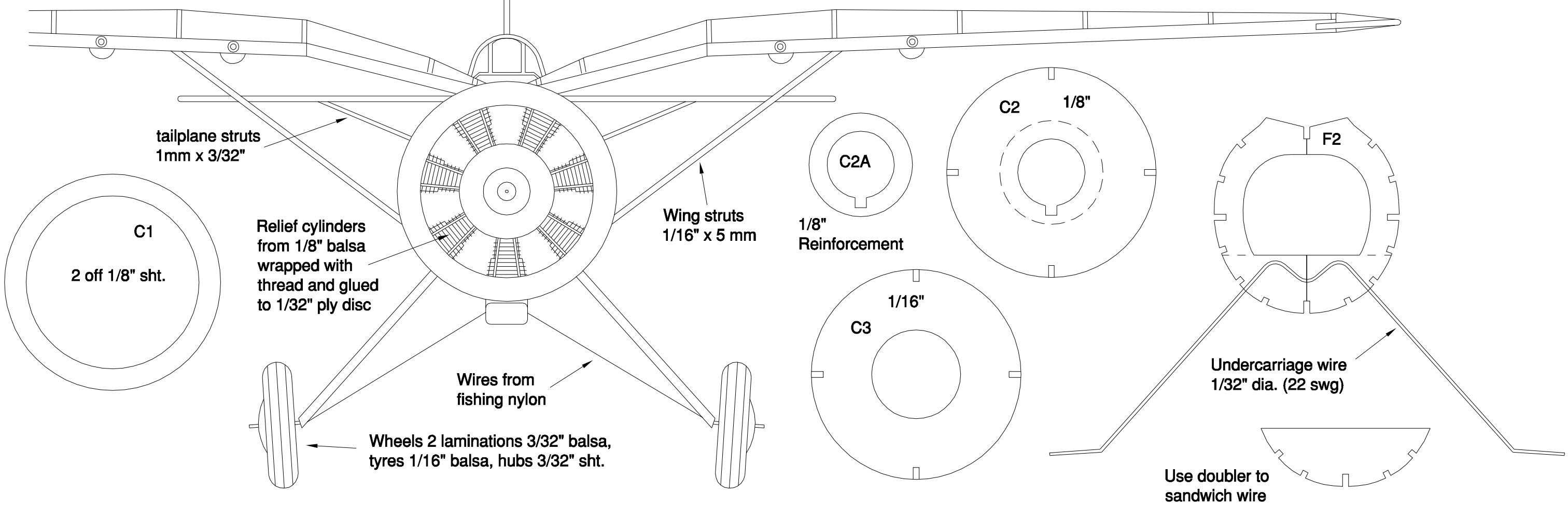
Sheet 2 of 3